Шаблон для создания макета

Жилет сигнальный «Стандарт» и «Стандарт с карманами»

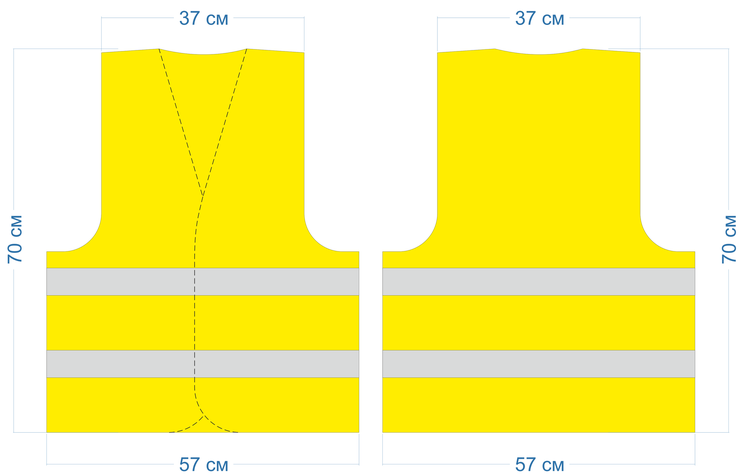

M

44-46

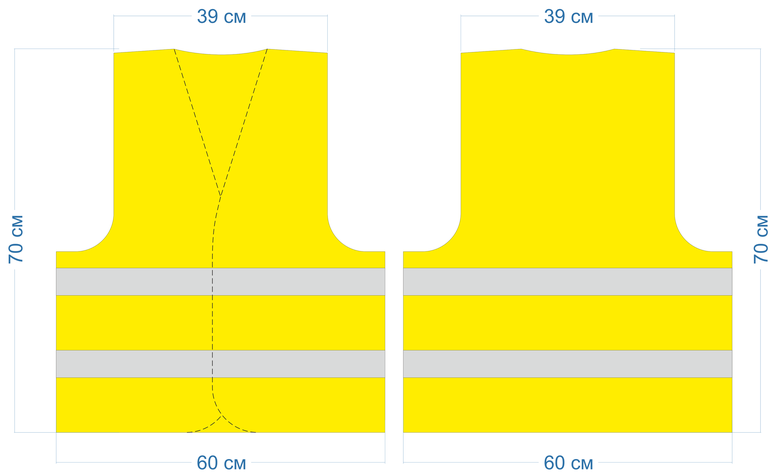

L

48-50

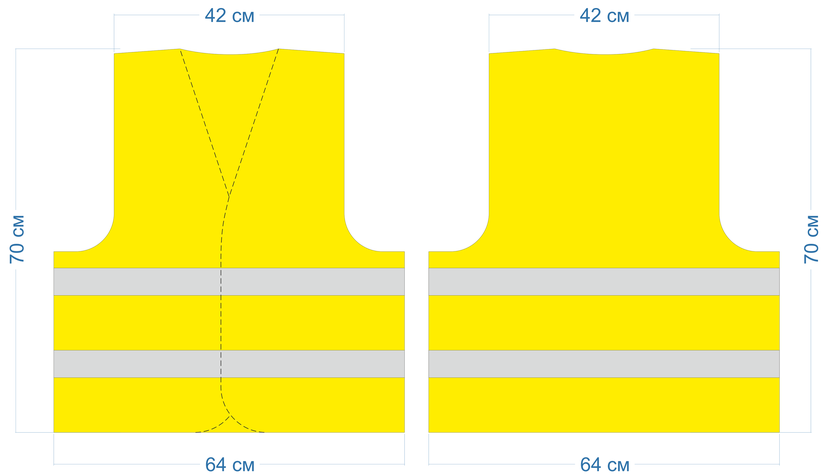

XL

52-54

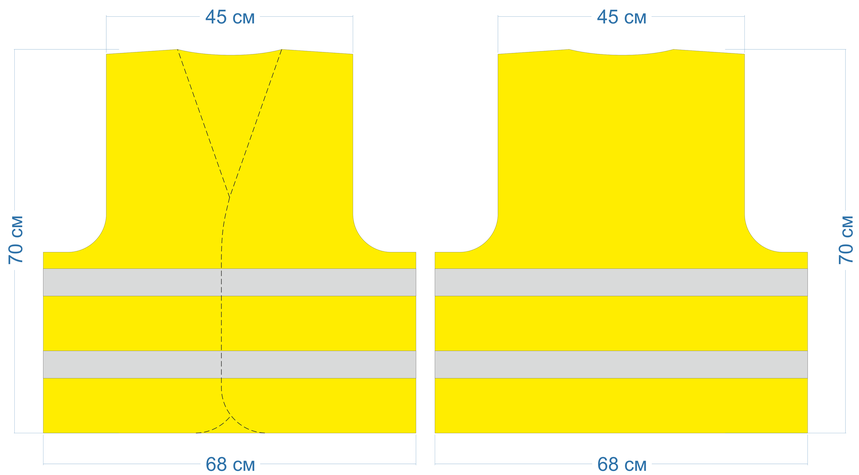

XXL

56-58

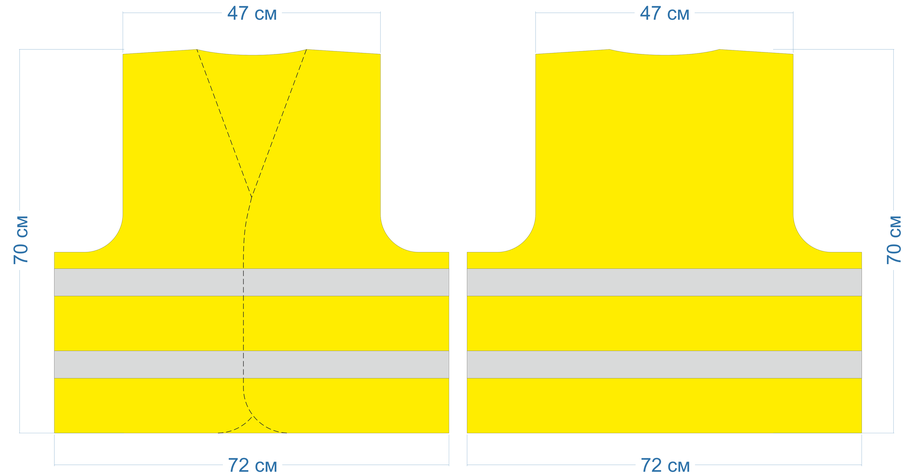

XXXL

60-62

Как подготовить макет правильно:

Указанный шаблон отражает примерные размеры жилета и примерное расположение светоотражающих полос. Пользуясь шаблоном, расположите логотипы и надписи, которые требуется нанести на жилет.

ТСН-ПРИНТ

tsn-print.ru